安裝手冊

IXG-2C7, IXG-2C7-L（住戶站台）

AIPHONE®

發行日期：2024 年 5 月 © 0524 RQ 66242

簡介

- 請在安裝和連接之前閱讀本手冊。
  請閱讀「設定手冊」和「作業手冊」。您可以從我們的網站首頁「https://www.aiphone.net/support/software-document/」免費下載手冊。
- 在完成安裝和連線後，根據「設定手冊」對系統進行設定。除非已進行程式設計，否則系統將無法運行。
- 在執行安裝後，與客戶一起查看如何操作系統。

只有在充分理解系統和本手冊後才能執行安裝和連線。

文獻資訊

有關正確操作和應遵循事項的重要資訊，採用了以下符號進行標記。

⚠	表示使用者可能需要注意（包括警告 / 注意）。
⊘	向使用者提醒禁止的動作。
!	限制使用者動作 / 提供說明。
💡	關於操作的提示及附加資訊。

注意事項

警告 疏忽可能導致死亡或嚴重傷害。

請勿拆解或改裝設備。
這樣可能導致火災或電擊。

在任何情況下都不得打開設備外殼。
否則某些內部組件中的電壓可能會導致電擊。

注意 疏忽可能導致人身傷害或財產損失。

切勿在電源開啟時安裝或連接站台。
否則可能導致觸電或故障。

站台應安裝在不容易被撞到的位置。
這樣可能造成人員受傷。

確保接線正確並且沒有短路，然後再開啟站台電源。
這樣可能導致火災或電擊。

使用設備時，請勿將耳朵靠近喇叭。
若突然發出很大的噪音，可能對耳朵造成傷害。

一般注意事項

- 安裝弱電電線路時應距離電氣用線路 (AC100V - 240V) 至少 30 公分，特別是變頻空調線路，否則可能造成干擾或故障。
- 設備需距離收音機或電視至少 1 米外。
- 安裝或使用站台時，考慮拍攝對象的隱私權，系統所有者根據當地法規，應張貼標誌告知。

注意

- 本手冊中使用的插圖可能與實際產品不同。
- 在有商用無線裝置（如發報機或手機）的區域使用本設備，可能會導致故障。
- 若將站台安裝在電場極強的區域，例如廣播電台附近，可能會造成干擾並引發故障。
- 本產品安裝在調光器、變頻器電氣裝置、水暖 / 地暖遙控器或其他無線裝置附近，可能會導致噪音或故障。

安裝注意事項

- 將裝置安裝在以下位置可能會導致故障：
  - **陽光直射的位置**
  - **靠近發熱裝置的位置**
  - **有液體、鐵屑、灰塵、油漬、或化學品的位置**
  - **水氣或濕度極高的位置**
  - **溫度極低的位置**
  - **直接暴露於蒸汽或油煙的位置**
  - **含硫的環境**
  - **靠近大海或直接接觸海風的位置**
- 若使用現有接線，裝置可能無法正常工作。這種情況下需要更換接線。
- 切勿使用衝擊起子來緊固螺釘，否則可能損壞本裝置。
- 避免將站台安裝在牆壁的內凹空間中，以防通訊中斷。
- 此裝置設計為僅在室內使用，切勿安裝於室外位置。
- 配線方面，將它們分別用於音訊 / 視訊和開門，讓其彼此距離 10 厘米。
- 安裝裝置時，頂部、底部、左右側至少保留 20 厘米的空間，以防故障和斷線。

系統配置範例

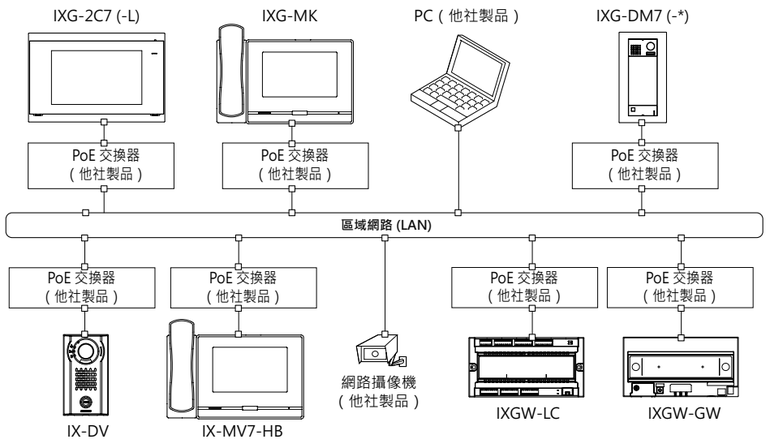

零件名稱和配件

IXG-2C7, IXG-2C7-L（相容助聽器）

正視圖

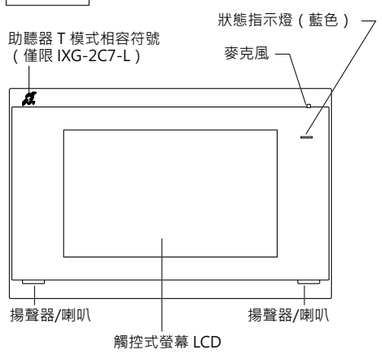

後視圖

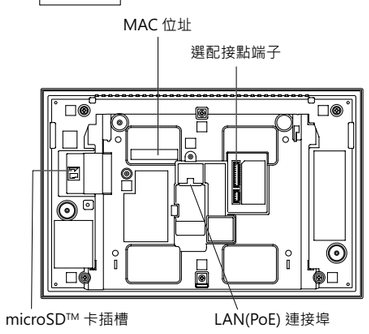

隨附配件

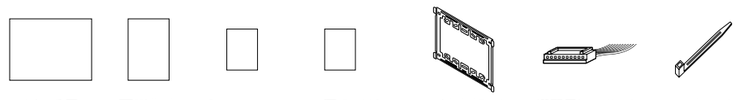

安裝手冊 | 下載指南 | Contact us（聯絡我們） | 中國 RoHS 聲明（僅限 IXG-2C7） | 安裝支架×1（連接至站台） | 選配用連接線×2（10 針×1，4 針×1） | 紮帶 ×1

狀態指示燈

對於以下未列出的其他指示燈，請參閱「IXG-2C7(-L) 作業手冊」。

☀：點亮 □：關閉

狀態（模式）		描述
藍燈閃爍	☀ 0.75 秒 → □ 0.75 秒	引導
	☀ 0.5 秒 → □ 4 秒	通訊故障
	☀ 1 秒 → □ 0.25 秒 → ☀ 0.25 秒 → □ 0.25 秒 → ☀ 0.25 秒 → □ 0.25 秒	韌體版本更新
藍光	☀	待機

有關 microSD 卡

使用以下推薦的規格選擇一個 microSD 卡（另購）（這些統稱為「microSD 卡」）。

標準	受支援的儲存容量	格式	速度等級
microSDHC 記憶卡	4 GB 至 32 GB	FAT32	SD 速度等級 10

- 該站台並未隨附 microSD 卡。根據溫度等使用環境因素選擇 microSD 卡。
- 一些 microSD 卡可能無法正常運行。
- 如果卡中包含視訊 / 音訊檔案以外的資料，則其可能沒有足夠的空間來錄製視訊 / 音訊。
- 網路攝影機可能無法錄製視訊，具體取決於視訊的大小。

- 最多可以儲存 999 個視訊 / 音訊檔案。但是需取決於視訊 / 音訊檔案的大小和 microSD 卡的容量。
- 請使用已經在電腦或類似設備上，格式化過的 microSD 卡。
- microSD 卡的使用壽命有限，應定期更換 microSD 卡。請自行聯繫 microSD 卡製造商瞭解有關 microSD 卡的更換期限。
- Aiphone 不對 microSD 卡承擔任何責任。

安裝後的檢查項目 - 住戶資訊設定（系統版本 3.00 或更高版本）

從 IXG 支援工具上傳設置之前，請先在室內機輸入住戶信息。
預先輸入住戶資訊，可利於使用 IXG 支援工具時，識別要設置關聯的室內機。

步驟

1. 在待機狀態下輕按 LCD 螢幕，會顯示以下畫面。

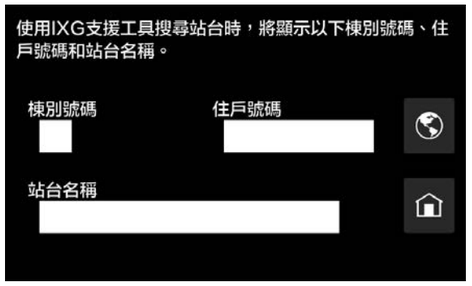

2. 輕觸 🌐，選擇顯示語言，然後輕觸 [✓]。
3. 點擊每個欄位，輸入值，然後點擊 [✓]。

* 您可以輕觸 ↩ 以在不儲存設定的情況下返回上一個螢幕。

- 輕觸 🏠 會顯示主畫面螢幕。主畫面螢幕關閉之後，輕觸 LCD 螢幕以再次顯示上方螢幕。
- 從 IXG 支援工具上傳設定後，就不會顯示上方畫面。您可以初始化室內機以再次顯示該設定畫面。

安裝方法

使用嵌入式安裝套件時，請參閱 " 如何安裝 "IXG-FMK-2C7 安裝手冊。
將室內機安裝到牆上時，請妥善固定以防掉落。

- 室內機的安裝高度從地面算起不應超過 2 米（上緣）。

安裝住戶站台

1

拆卸安裝支架。
向下滑動安裝支架並將其拆卸。

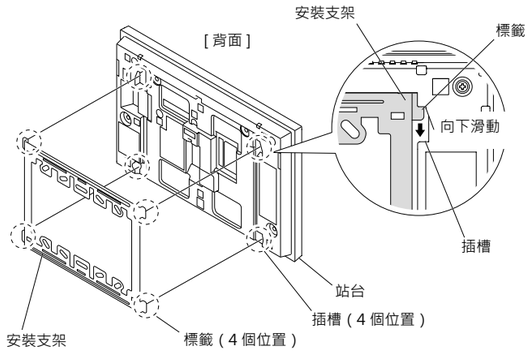

2

如果使用錄製功能，則將 microSD 卡插入 microSD 卡槽。

* 如果不需要 microSD 卡，請轉至步驟 3。

(1) 拉開 microSD 卡槽蓋以將其打開。
(2) 插入 microSD 卡。
 * 將其推入，直至聽到其咔嗒一聲到位。
 * 當您要取出 microSD 卡時，推動 microSD 卡，直至聽到咔嗒聲，然後將其取出。
(3) 蓋回蓋子。

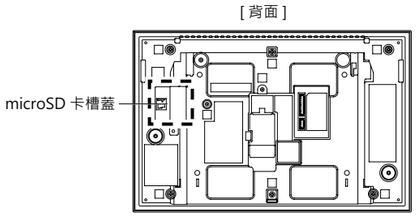

4

使用壓接法將選配接點（隨附）連接至弱電線路，然後將選配接點和 Cat-5e / 6 電纜插入站台。

5

使用紮帶（隨附）將 Cat-5e / 6 電纜緊固至站台。

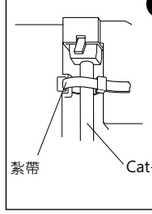

6

將站台連接至安裝支架。

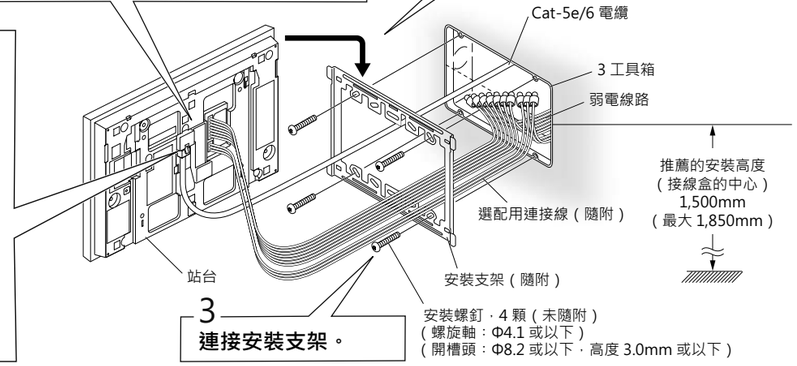

3

連接安裝支架。

如何連線

連線注意事項

■ Cat-5e/6 電纜

- 對於裝置之間的連線，請使用直通電纜。
- 若有必要，彎曲電纜時，請遵守製造商的建議。否則可能會導致通訊故障。
- 請勿將電纜絕緣層剝離超過必要的程度。
- 請根據 TIA/EIA-568A 或 568B 進行端接。
- 在連接電纜之前，請務必使用區域網路 (LAN) 檢查器或類似工具驗證傳導情況。
- RJ45 帶蓋接點不能連接至站台的 LAN 連接埠。在接點上使用無蓋的電纜。

- 注意不要拉扯電纜或使其承受過度的壓力。

■ 有關弱電線路的注意事項

- 使用 PE（聚乙烯）絕緣聚氯乙烯護套電纜。建議使用並聯或夾套導體、中等電容、非屏蔽電纜。
- 切勿使用雙絞線電纜或同軸電纜。
- 不能使用 2Pr 四芯 V 雙絞線電纜。

- 連接弱電線路時，請使用壓接套筒法或焊接進行連接，然後用電氣膠帶將連接絕緣。

● 壓接套管法
1. 將絞合線纏繞在實心電線上至少 3 次。
2. 將膠帶重疊至少一半寬度，並將連線至少包裹兩次。

● 焊接方法
1. 將絞合線纏繞在實心電線上至少 3 次。
2. 向下彎曲該點後，小心焊接，不要讓電線從焊料突出。
3. 將膠帶重疊至少一半寬度，並將連線至少包裹兩次。

- 若接點連接的引線太短，請用中間連接延長導線。
- 由於接點具有極性，請正確連接。若極性不正確，裝置將無法運行。
- 使用壓接套筒法時，若接點的引線端已焊接，請首先切斷焊接部分，然後進行壓接。
- **在完成電線連接後，檢查是否有斷線或連接不足。特別是在連接低壓線路時，請使用焊接或壓接套筒法進行連接，然後用電氣膠帶將連接絕緣。為了獲得最佳效能，請盡量減少接線次數。**
 簡單把低壓線路扭在一起，會導致接觸不良或長期使用會造成低壓線表面氧化，導致接觸不良以及裝置故障或失效。

線路連接

- 對未使用的弱電線路和接頭連接的引線進行絕緣和固定。

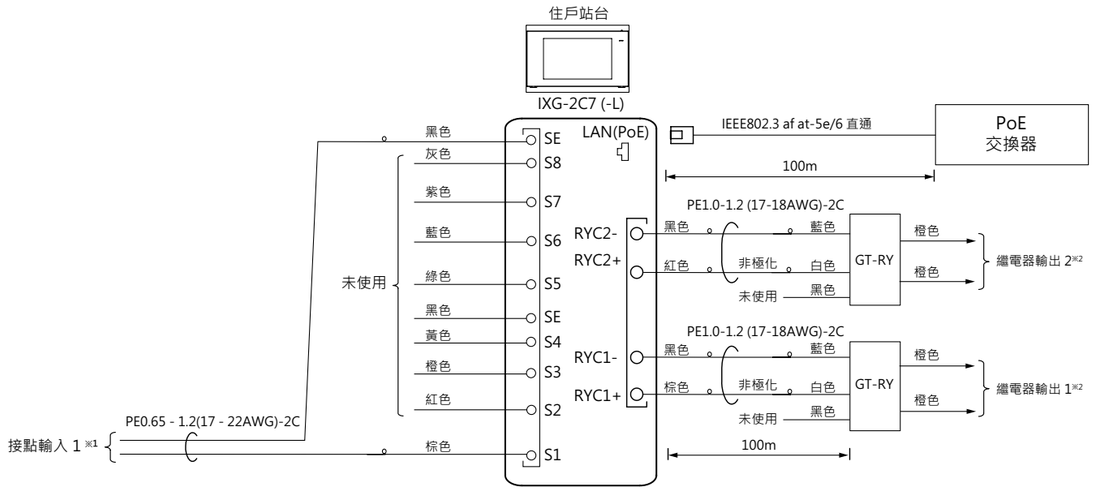

※1 接點輸入規格

輸入方法	可程式設計乾接點（N/O 或 N/C）（即使在還原期間繼續輸入，也不會再次執行操作）。
偵測時間	200 毫秒或更長
接觸電阻	閉合狀態：700Ω 或以下 開離狀態：3kΩ 或以上
端子短路電流	10 mA 或以下
端子間電壓	5.5 VDC 或以下（在開放端子之間）

※2 個繼電器輸出規格 (GT-RY)

輸出方法	A 型乾接點 (N/O)
觸點負載	24 VAC，0.5A（電阻負載） 24 VDC，0.5A（電阻負載）